FLOR

Flor **est un banc de béton disponible en deux formats, appariables au travers d'un jeu subtil de similitudes et de différences. Son design optimiste, biomorphique et radial permet de l'utiliser aussi bien apparié que seul, préservant ainsi l'intimité de l'utilisateur.**

Béton | 270 cm/máx. | 1745 kg | 5

Update 31.10.2018

Mansilla + Tuñón 2008

escofet®

Origine

Avec l'installation, pour la première fois, des bancs sans dossier *Flor* dans le patio donnant accès à la bibliothèque et aux archives de la Communauté de Madrid, dans l'ancienne brasserie «El Águila», les architectes complètent cet espace, lieu de rencontre des utilisateurs des diverses institutions qui intègrent l'ensemble et véritable cœur de l'intervention.

Design

The FLOR bench design is based on the concepts of equality and diversity that form part of the studies that inspire the work of the architects Mansilla and Tuñón.

Modulaire

La réunion de plusieurs *Flor* entrelacés par leurs extrémités concurrentes, ou ponctuant l'espace, crée des constellations de bancs, structure complexe qui instaure d'elle-même un espace de relation pour les utilisateurs.

Matériel

Béton armé à l'acier inoxydable, finition décapée et coloris du nuancier standard Escofet.

Installation

Simplement appuyés sur le revêtement, ils ne demandent aucune fixation.

FLOR

escofet®

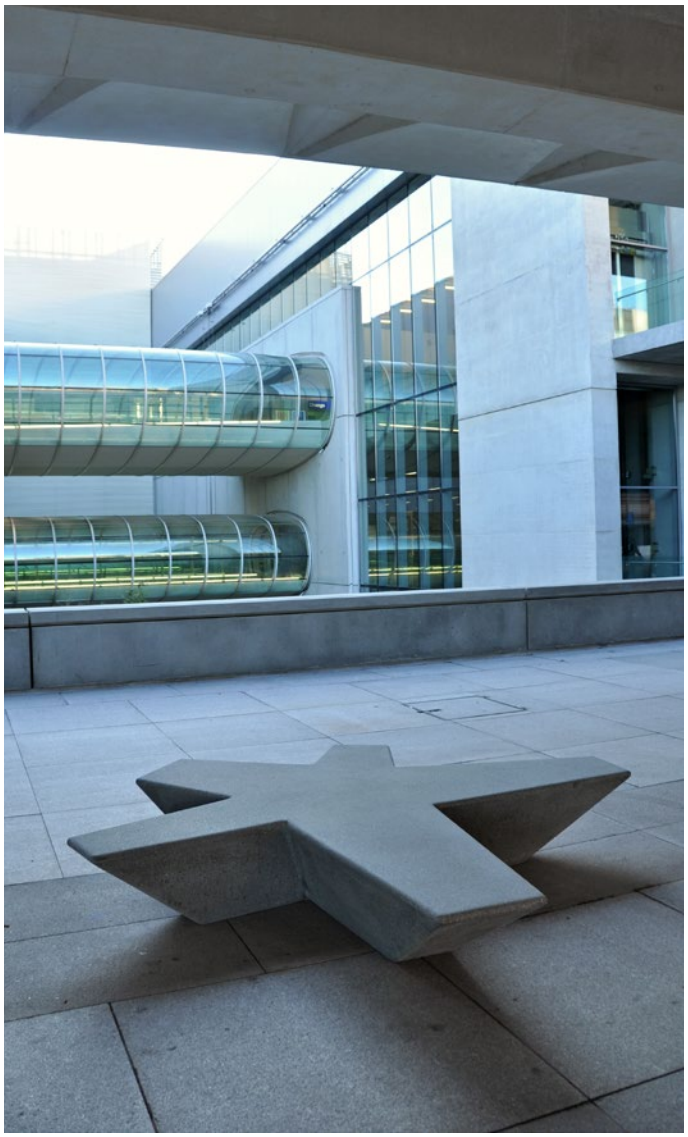

FLOR

escofet®

1. Banquettes sans dossier

Flor	Pequeña	Grande
Dimensions	189 x 170 x 42 cm	270 x 243 x 42 cm
Poids	1014 kg	1745 kg

1.1 Caractéristiques générales

Matériel	Béton	**Pose**	Banc simplement posé
Finition	Sablé et hydrofugé		

Couleurs

GR. Gris

NG. Noir

BL. Blanc

CA. Gris CA

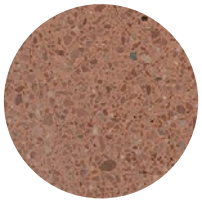

RA. Rouge

BG. Beige

1.2 Système de pose

Élévation
(P=1014 kg / 1745 kg)

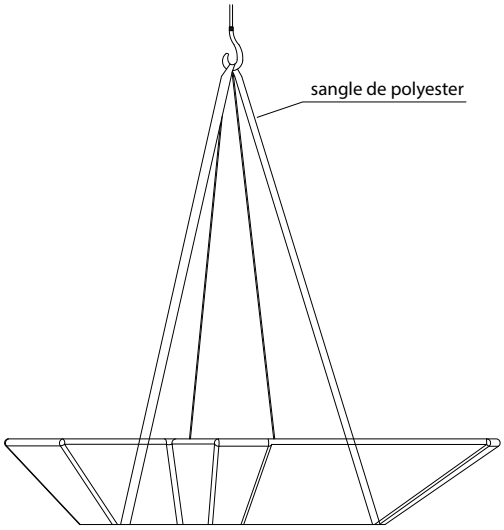

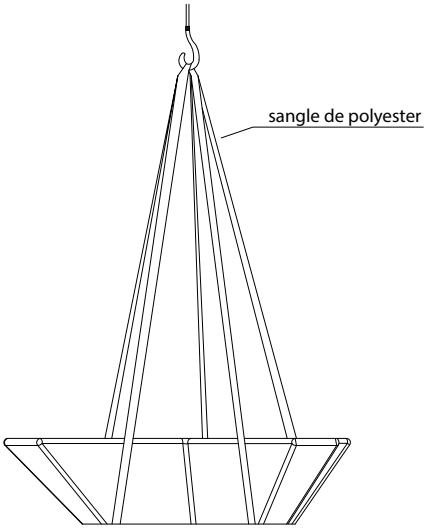

1.3 Géométrie

Grand Flor

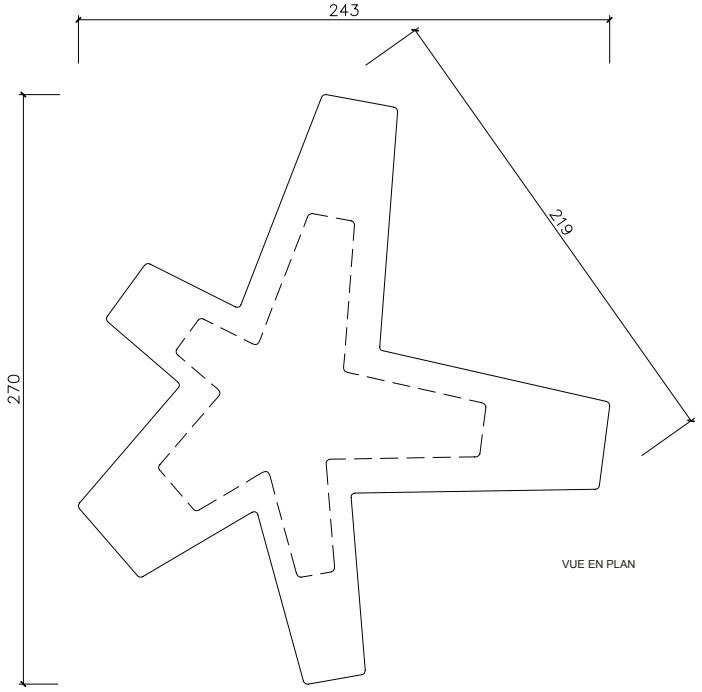

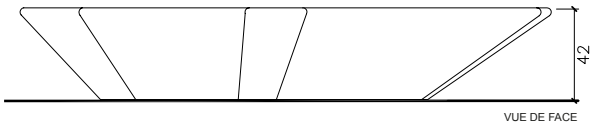

Petit Flor

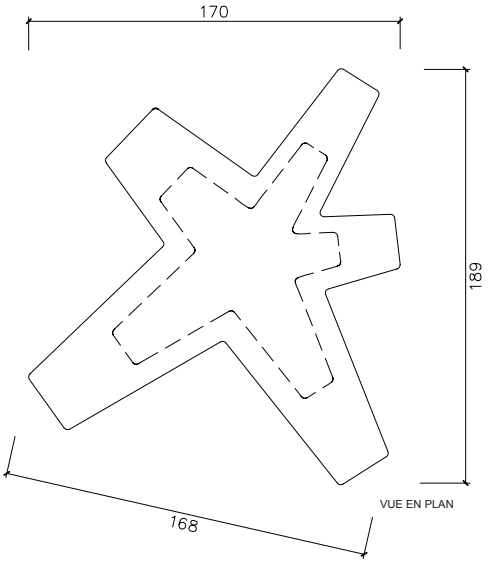

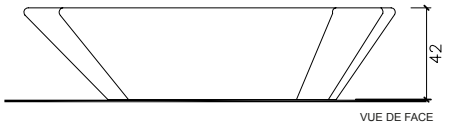

Agrégations

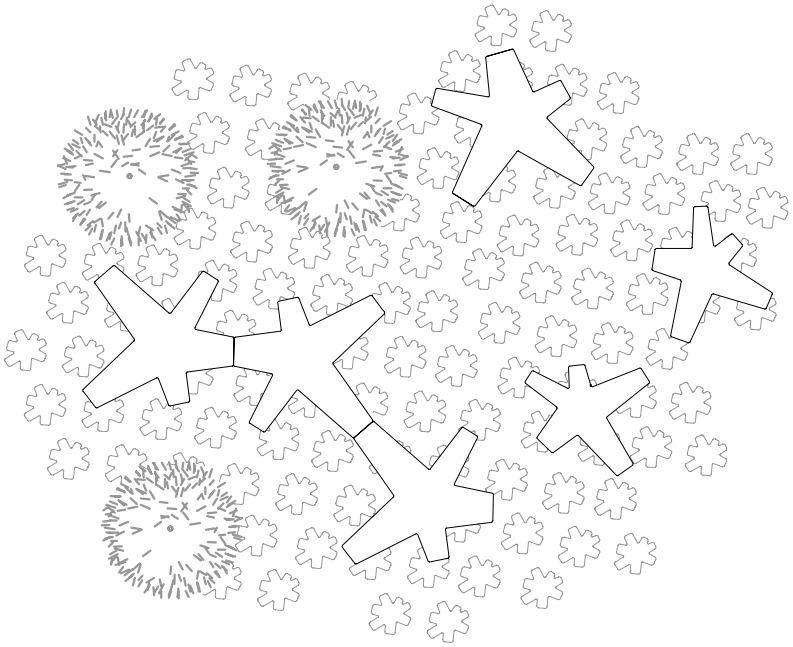

FLOR

Garantie

5 années sur tous les composants.

Les noms, marques et modèles industriels des produits ont été déposés au registre correspondant. Les informations techniques de ce document peuvent être modifiées sans préavis.

Escofet 1886 S.A
Siège et production

Montserrat, 162
E 08760 Martorell
Barcelona - España
T. 0034 937 737 150
F. 0034 937 737 151

info@escofet.com
www.escofet.com

Suivez-nous

AENOR Environmental Management ISO 14001 GA-2005/0072
AENOR Occupational Health&Safety OHSAS 18001 SST-0090/2010
AENOR Registered Company ISO 9001 ER-0403/2016
CERTIFIED IQNet MANAGEMENT SYSTEM

escofet®