EXTASI AIR

Extasi Air **es la revisión en un nuevo material de un elemento urbano, que originalmente se concibió en hormigón moldeado. Componente de la Air Collection realizado para integrarse tanto para los espacios públicos y privados, recreando de forma alternativa el ambiente propio del confort interior. Esta versión destaca por su ligereza, amplia paleta de colores y la posibilidad de incorporar un kit de iluminación LED interior en el color blanco.**

Polietileno HDPE | **165 cm** | **40 kg** | **6**

Opcionales: **LED**

Update 30.03.2022

Arriola&Fiol, arquitectes 2013

escofet®

Origen

Su diseño surge de la necesidad de disponer de una banca ancha y ligera, combinable con la Air Colección, así como su versión en hormigón.

Reciclado y reciclable

Es monomaterial y 100% reciclable. El color negro, además, es 100% reciclado, y en consecuencia se trata de un producto ambientalmente sostenible.

Exento de porosidad

La particularidad del material, exento de porosidad, permite un fácil lavado de su superficie con agua a presión y una base jabonosa desengrasante tensoactiva. Admite la desinfección con una solución hidroalcohólica.

Material

Fabricado en polietileno HDPE rotomoldeado, está disponible en una gran variedad de colores. Incluye una tapa de registro en la base que permite el acceso al interior.

Instalación

Se instala sobre el pavimento, anclado si es preciso, con un sistema oculto y removible.

EXTASI AIR

Escofet®

EXTASI AIR

escofet®

EXTASI AIR

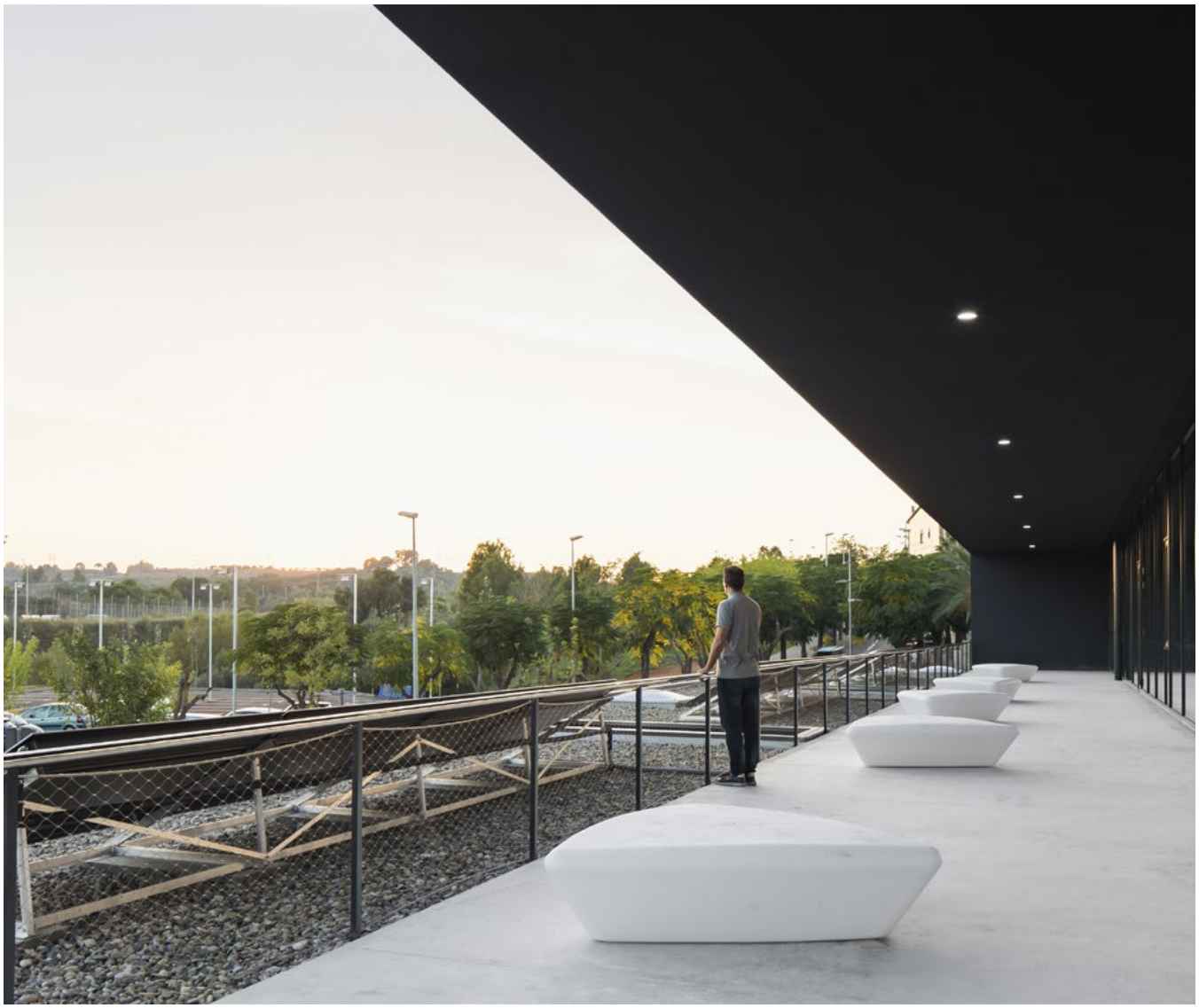

escofet®

1. **Banca sin respaldo**

EXTASI AIR

Extasi Air	
Dimensiones	165 x 152 x 45 cm
Peso	40 kg
Iluminación	3 perfiles LED, 43w color blanco tº 5000k Solo disponible en blanco

1.1 Características generales

Material	Polietileno HDPE	**Colocación**	Apoyado sin anclaje / Anclado
Acabado	Micro-texturado	**Comportamiento**	Resistencia a los rayos UV y a la intemperie
Retardante de llama	Cumple con la normativa euroclasses UNE-EN 13501-1:2019, clasificado como "E" en relación con su comportamiento de reacción al fuego		

Colores

RBN. Blanco	**RNG.** Negro 100% reciclado	Carta colores estándar *

* Color opcional según proyecto

1.2 Sistema de colocación

Elevación
(P=40 kg)

Instalación
1. Indoor: sin anclaje
2. Outdoor: anclado oculto y removible: Roscar tornillo M6 a casquillo subministrado. Posicionar conjunto de casquillo+tornillo en orificios preexistentes en el banco. Atornillar 3 fijadores laterales M5 hasta presionar el tornillo M6. Girar banco, marcar posicionamiento. Taladrar el pavimento (Ø20), llenar con resina o mortero rico y colocar banco. Opcionalmente, para incrementar el peso, el cliente puede lastrarlo con arena.

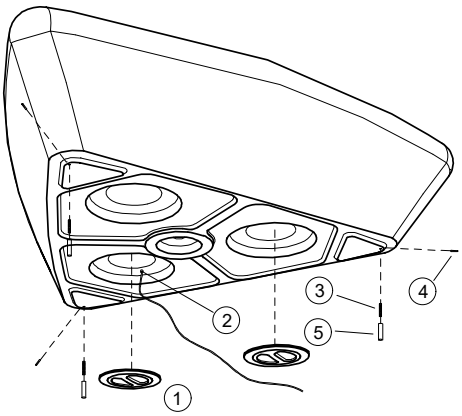

1. tapa registro roscada
2. acometida eléctrica
3. tornillo M6
4. fijador lateral M5
5. casquillo para pavimento M6

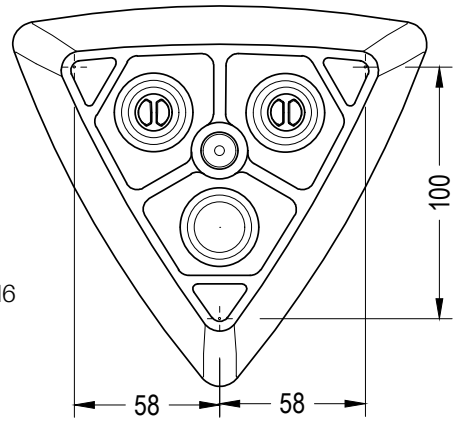

escofet®

1.3 Geometría

Extasi Air

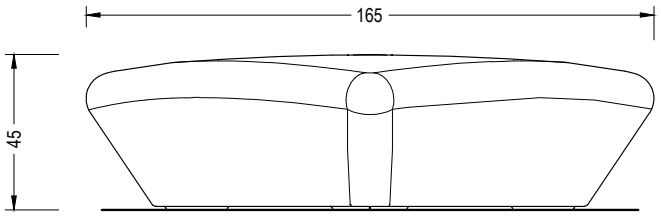

FRONTAL

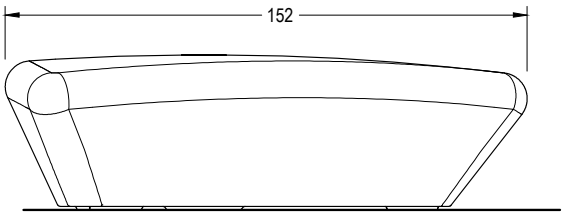

LATERAL

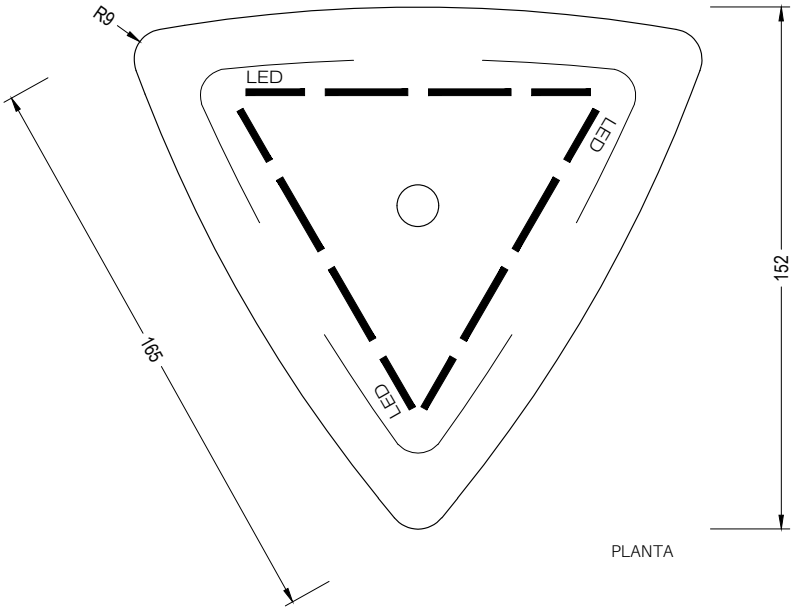

PLANTA

EXTASI AIR

escofet®

EXTASI AIR

Los nombres, marcas y modelos industriales de los productos han sido depositados en los registros correspondientes. La información técnica facilitada por Escofet sobre sus productos puede sufrir modificacón sin previo aviso.

Escofet 1886 S.A
Oficina central y producción

Montserrat, 162
E 08760 Martorell
Barcelona - España
T. 0034 937 737 150
F. 0034 937 737 151

info@escofet.com
www.escofet.com

GA-2005/0072 SST-0090/2010 ER-0403/2016

escofet®